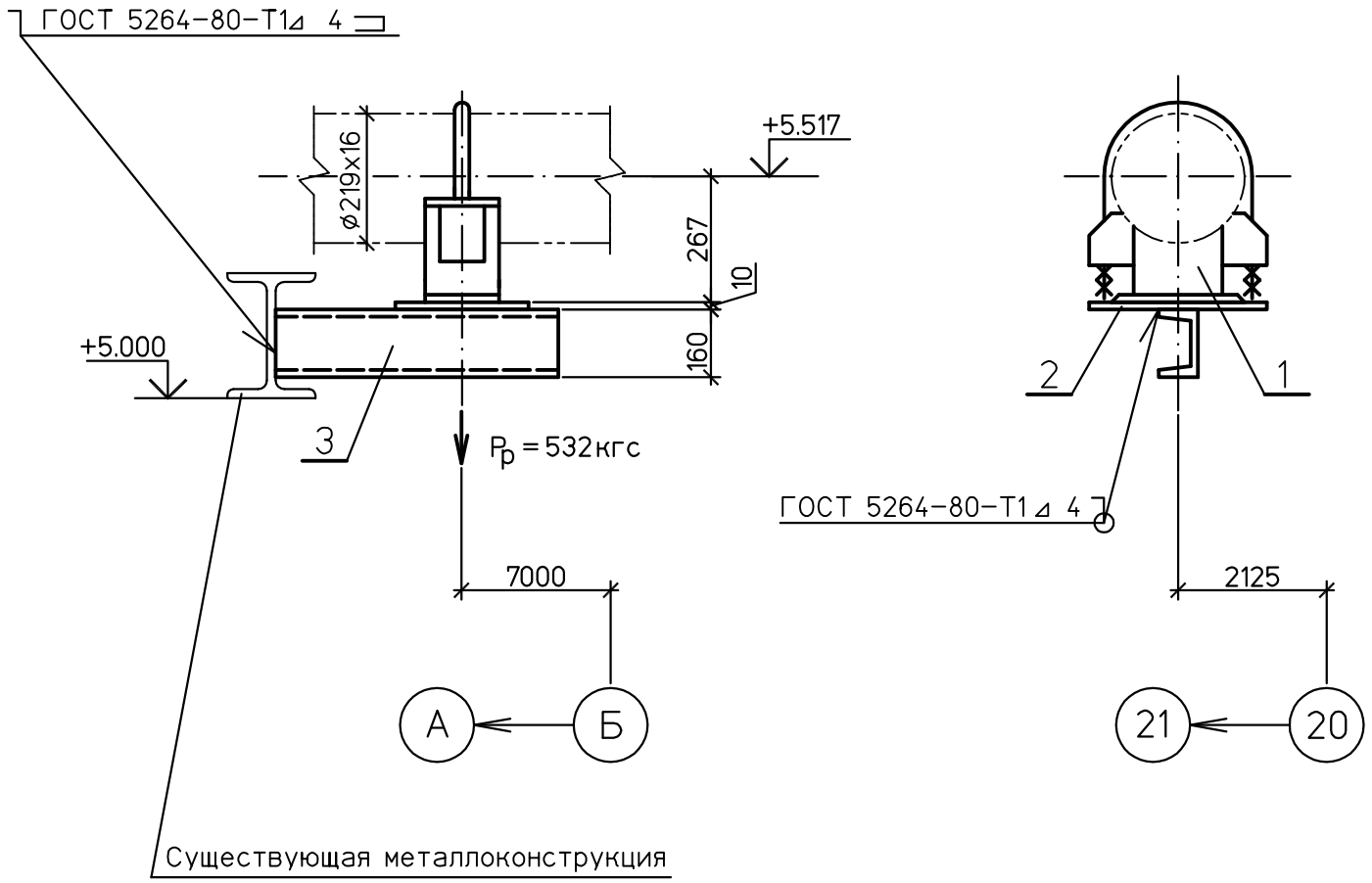

Спецификация деталей

Поз.	Обозначение	Наименование	Кол	Материал	Масса,кг ед.	Масса,кг общ.	Приме-чание
1	17 ОСТ 108.275.29-80	Опора 219	1	Сборный	9,9	9,9	
2	ГОСТ 19903-74	Лист Б-ПН-0 10х200х300	1	20 ГОСТ 14637-89	4,7	4,7	
3	ГОСТ 8240-89	Швеллер 16У L=900	1	Ст3пс6 ГОСТ 535-2005	12,8	12,8	
	ГОСТ 9467-75	Наплавленный металл		Э42А		0,2	

ИТОГО: 27,6 кг

1 Монтажный чертеж № 1350.12.38А-30UHJ-1600-TD лист 22.

Взам. инв. №	
Подпись и дата	
Инв. № подл.	83547

Изм.	Кол.уч.	Лист	№док.	Подп.	Дата	1350.12.38А-30UHJ-1600-TD			
						Объекты III очереди строительства ЗАО СГК (ТЭЦ)			
						Трубопроводы машзала БВД в осях 16-28 рядах А-В и внутристанционные трубопроводы.	Стадия: р	Лист: 24.2	Листов:
Н. контр.		Михеев				Напорный трубопровод ПЭН ВД №9 от ПВД №4,5. Скользящая опора 12.	ОТКРЫТОЕ АКЦИОНЕРНОЕ ОБЩЕСТВО ИНСТИТУТ ТЕПЛОЭЛЕКТРОПРОЕКТ НИЖНИЙ НОВГОРОД		
Проверил		Шкитилева							
Разработал		Михеев							

Формат А3